Kredsløbsdiagram for W-Liberator med flap og integreret kontrolboks

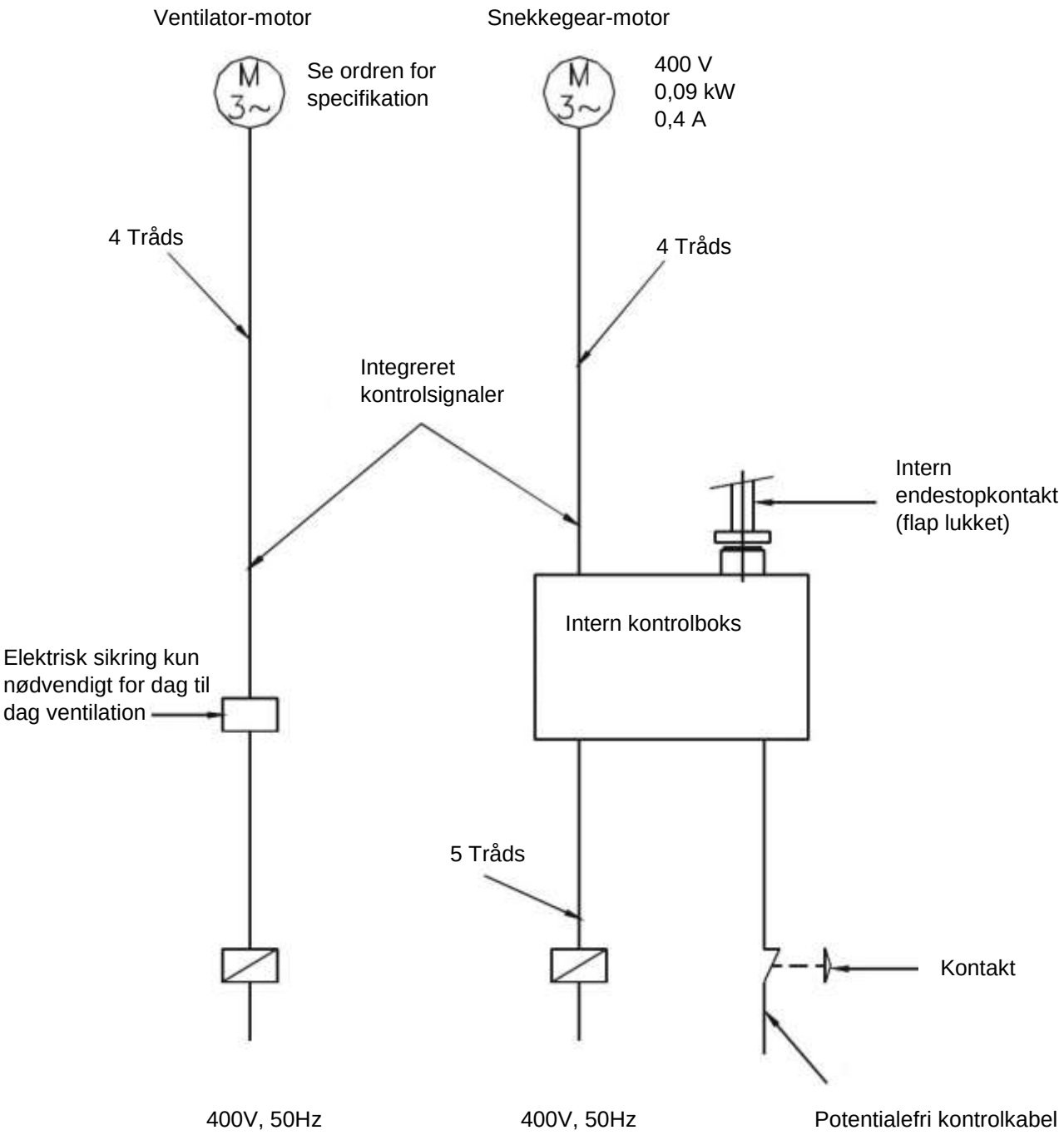

Spændingen opretholdes i forbindelse med brand